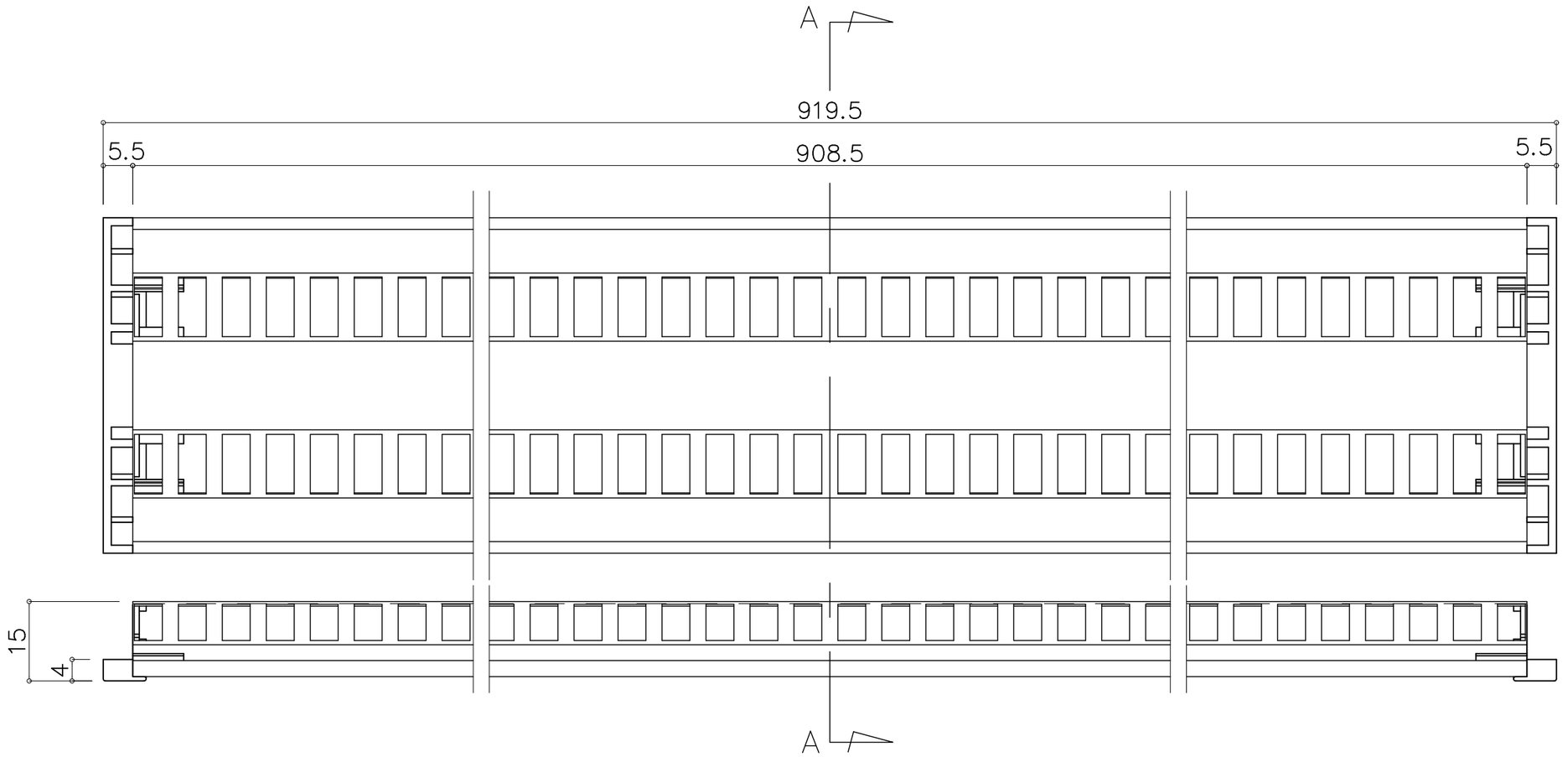

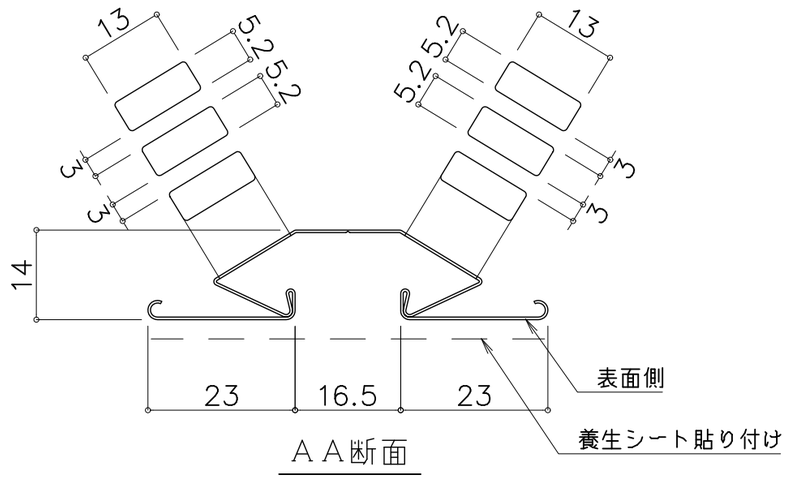

ＡＡ断面

図名	軒天換気金物ＨＢ ＨＢ９１０非防火本体	殿	承認	検図	製図	日付	縮尺 1/1	日本化学産業株式会社 建材本部	図番		訂正	③ ・・ ② ・・ ① ・・

A3W1−000414V1

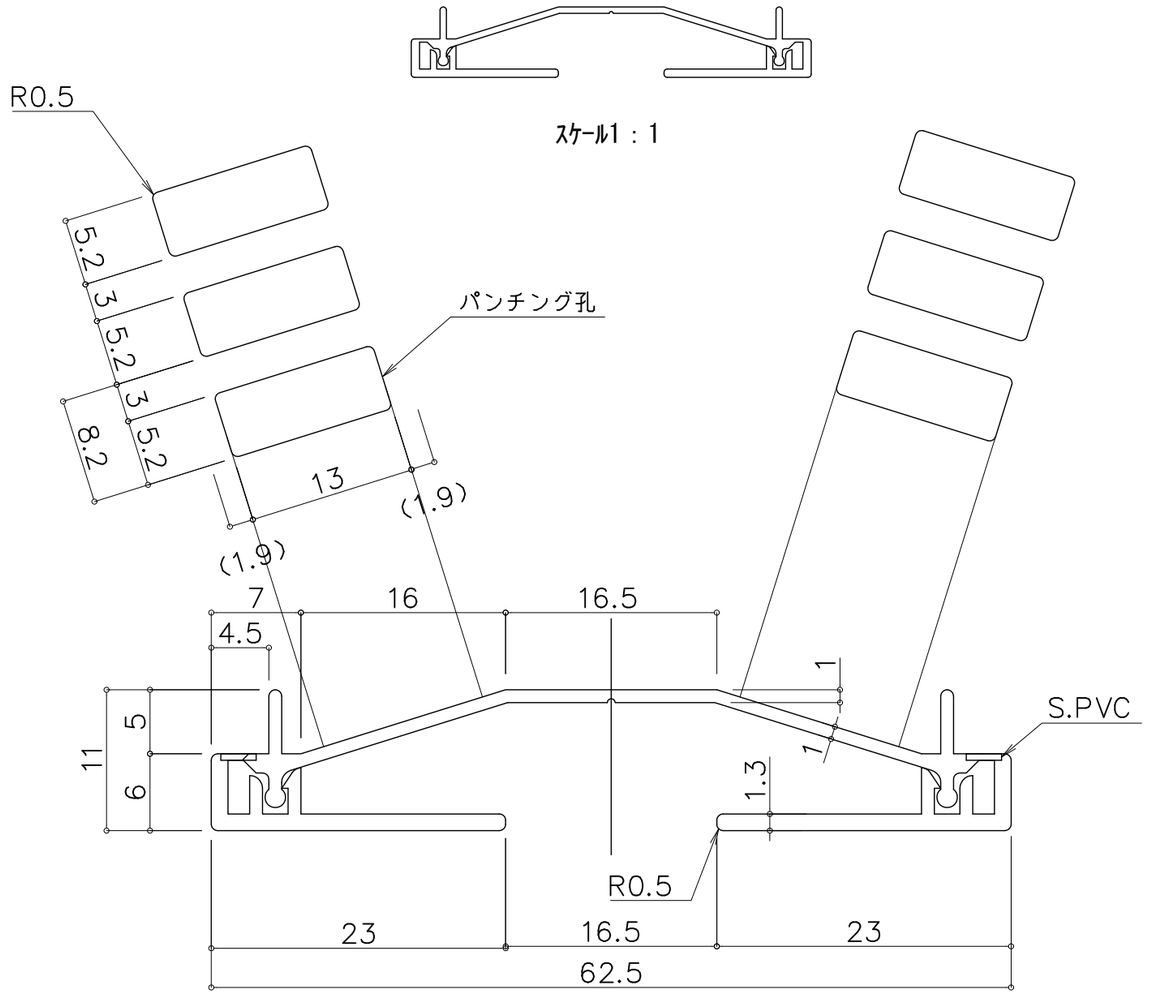

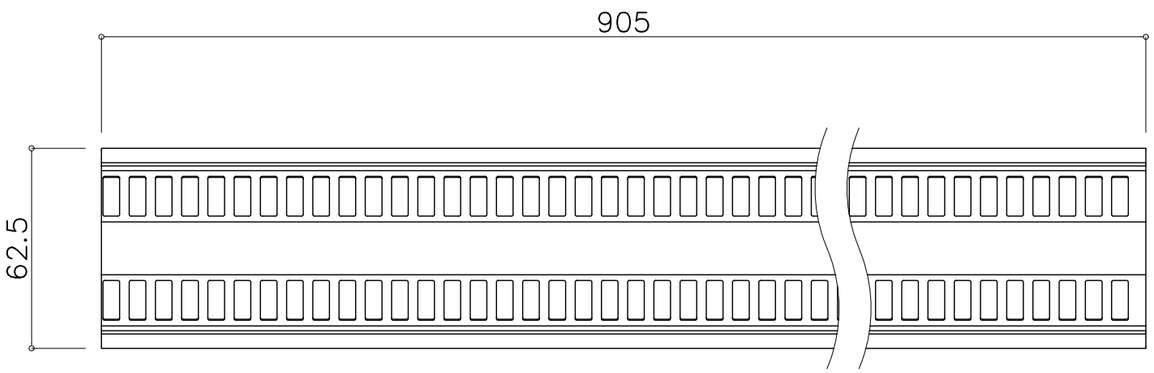

スケール1 : 2

図名	樹脂製軒天換気材ＪＢ ＪＢ９１０非防火本体	殿	承認	検図	製図	日付	縮尺 2/1	日本化学産業株式会社 建材本部	図番	訂正 ③ ・・ ② ・・ ① ・・

A3W1−000414V1