S=1/10

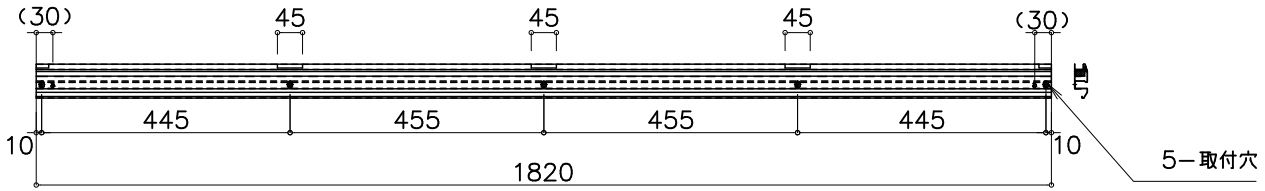

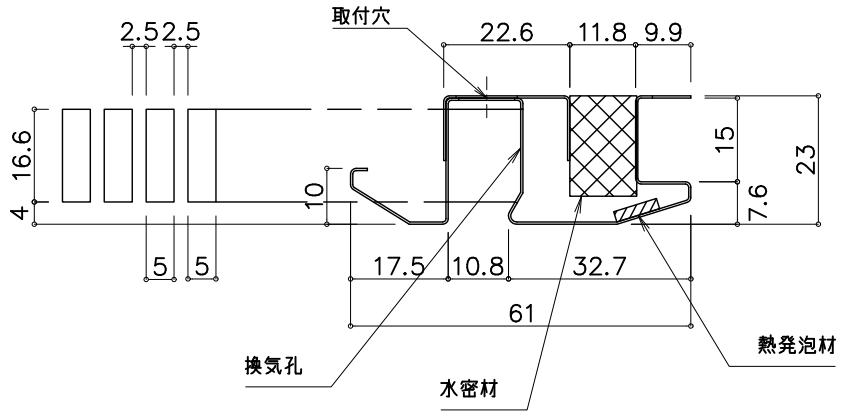

断面図

図名	軒天通気見切縁　BM4N 本体 発泡材あり	殿	承認	検図	製図	日付	縮尺	日本化学産業株式会社 建材本部	図番	訂正
							1/1			

A3W1－000414V1

S=1/10

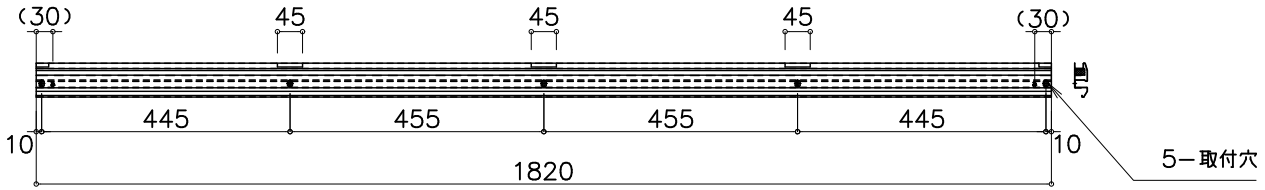

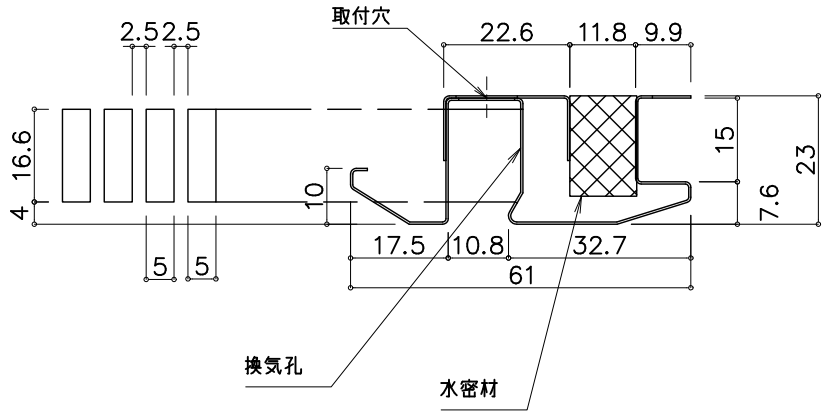

断面図

図名	軒天通気見切縁　BM４N 本体 発泡材なし	殿	承認	検図	製図	日付	縮尺	日本化学産業株式会社 建材本部	図番		訂正	
							1/1					

A3W1－000414V1