S=1/10

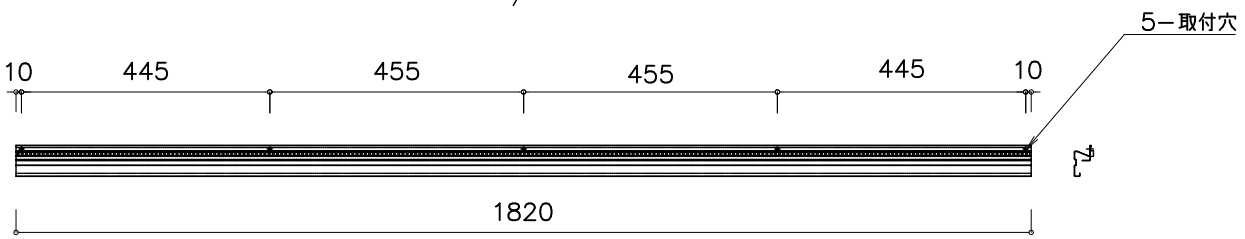

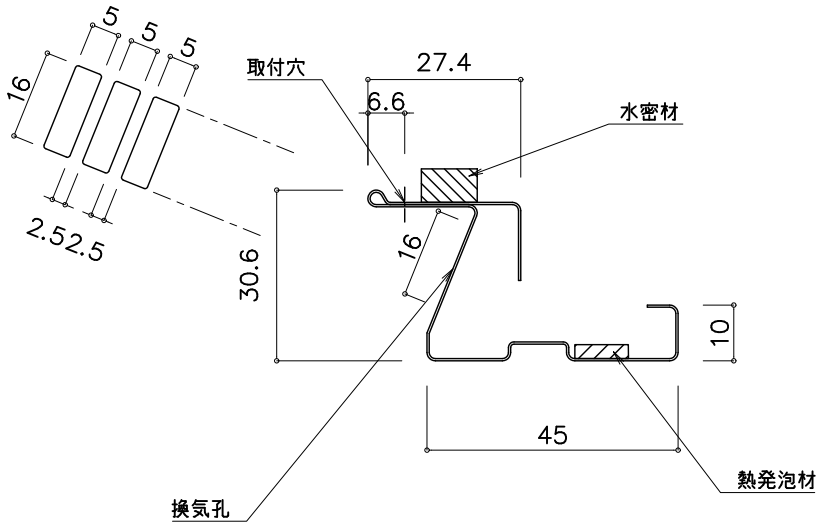

断面図

図名	軒天通気見切縁　BM3 本体　発泡材あり	殿	承認	検図	製図	日付	縮尺 1/1	日本化学産業株式会社 建材本部	図番	訂正

A3W1－000414V1

S=1/10

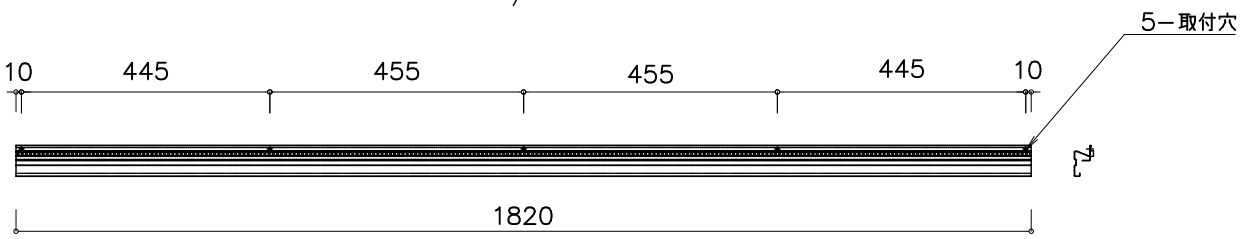

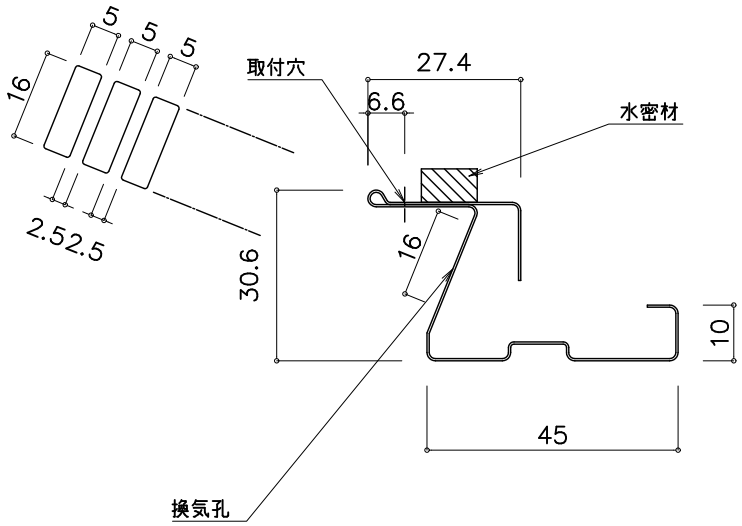

断面図

図名	軒天通気見切縁　BM3 本体 発泡材なし	殿	承認	検図	製図	日付	縮尺 1/1	日本化学産業株式会社 建材本部	図番	訂正

A3W1－000414V1